ESCADAS

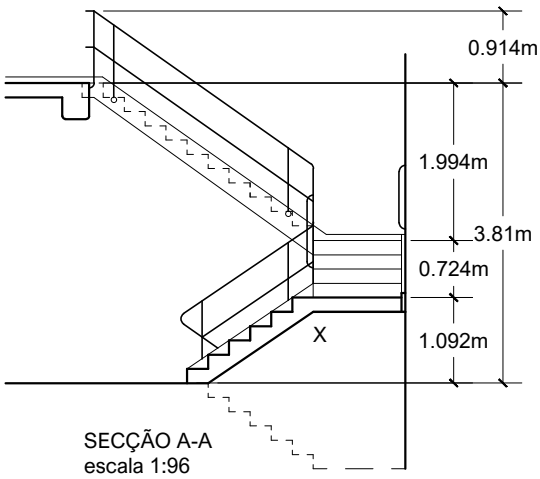

SECÇÃO A-A
escala 1:96

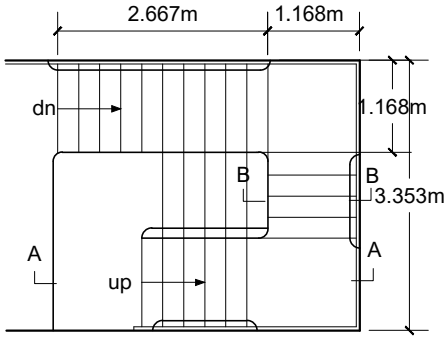

PLANTA DAS ESCADAS

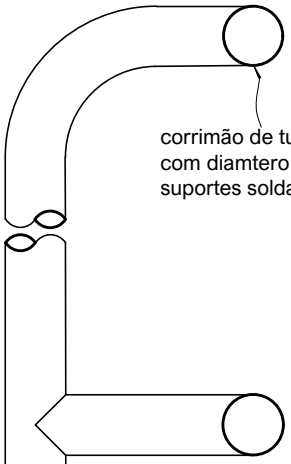

corrimão de tubo de aço
com diamtero de 0,032m, e
suportes soldados nas juntas

peça única de 24 s.w.g de
metal no corbertor e no
espelho do degrau

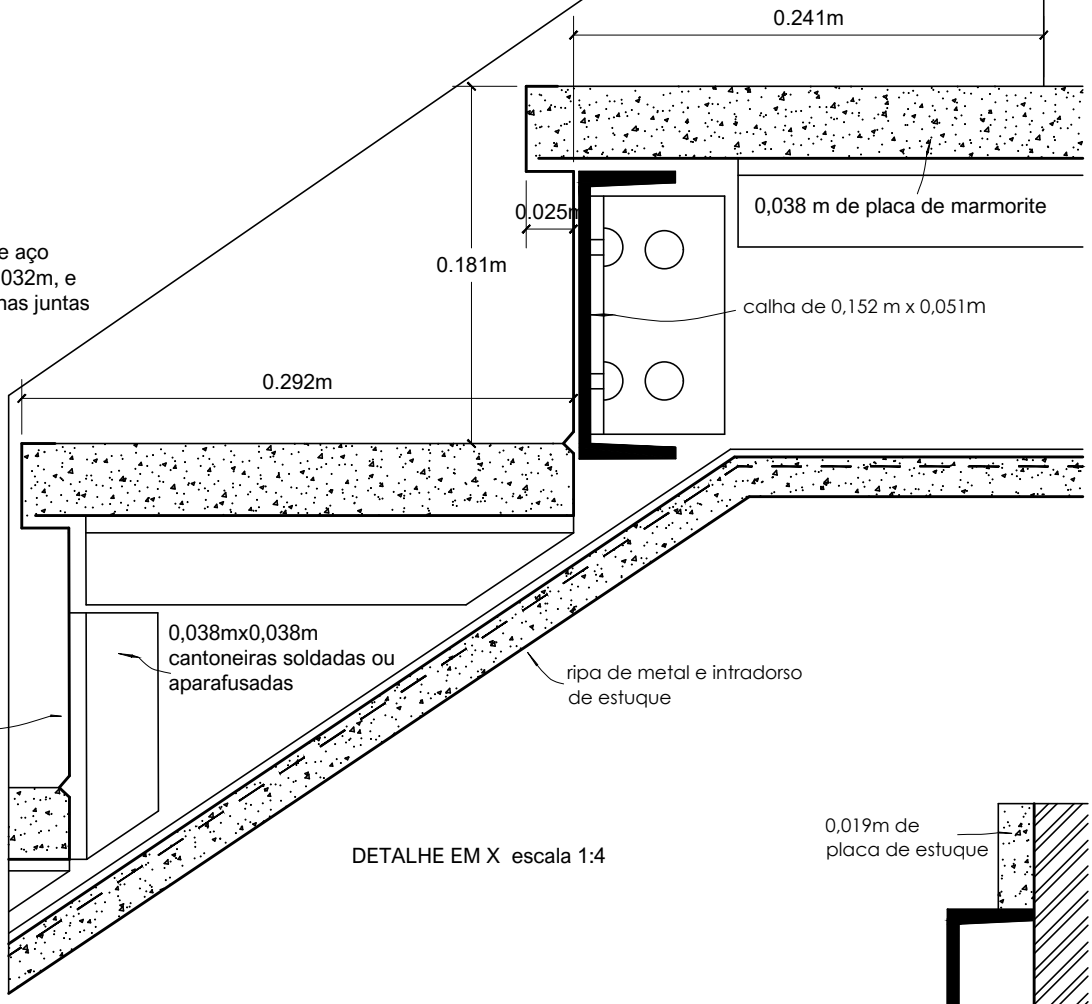

DETALHE EM X escala 1:4

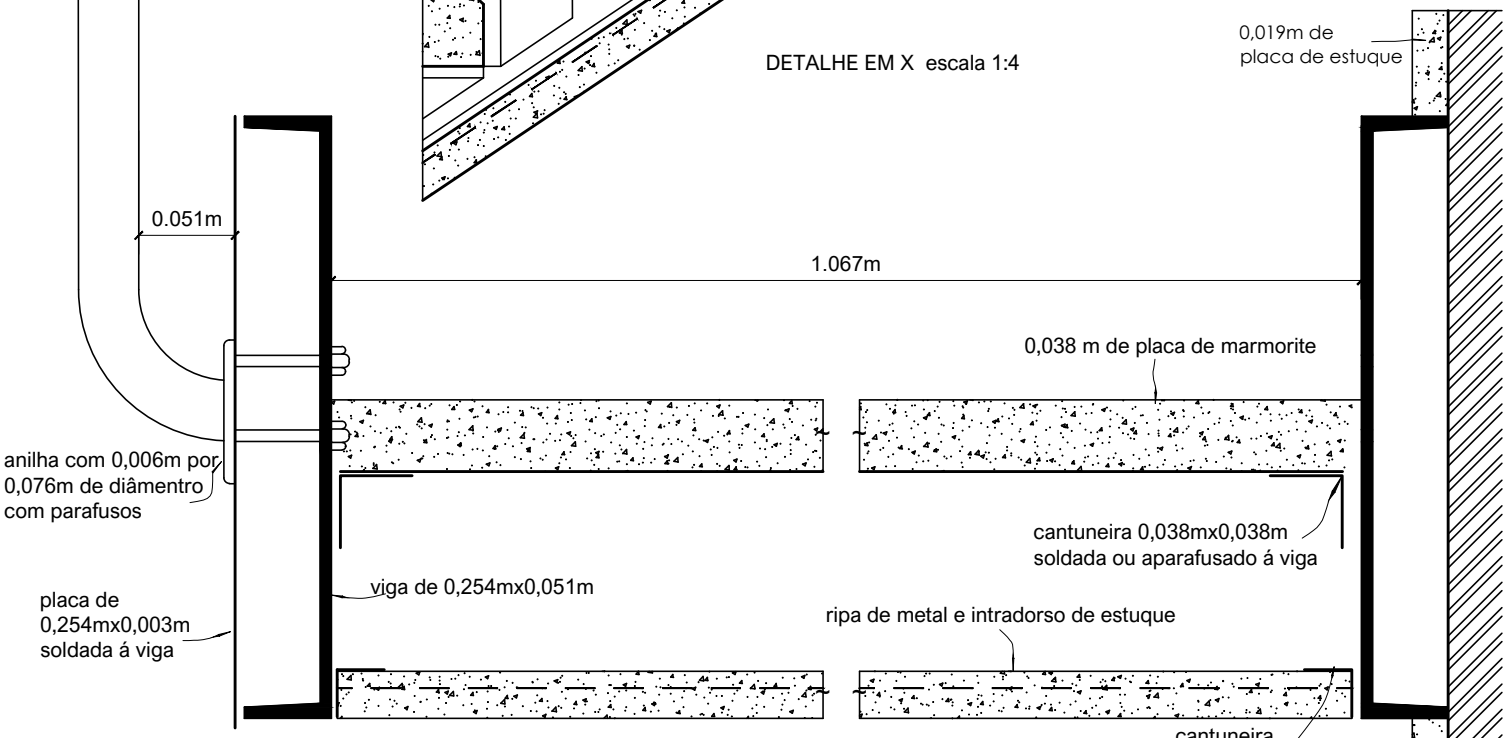

SECÇÂO B-B escala 1:4