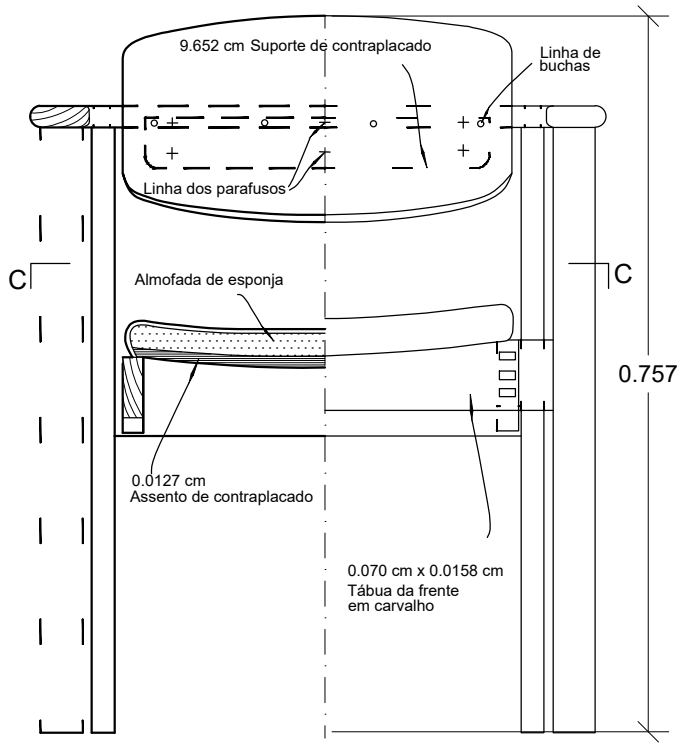

CORTE A-A. ALÇADO

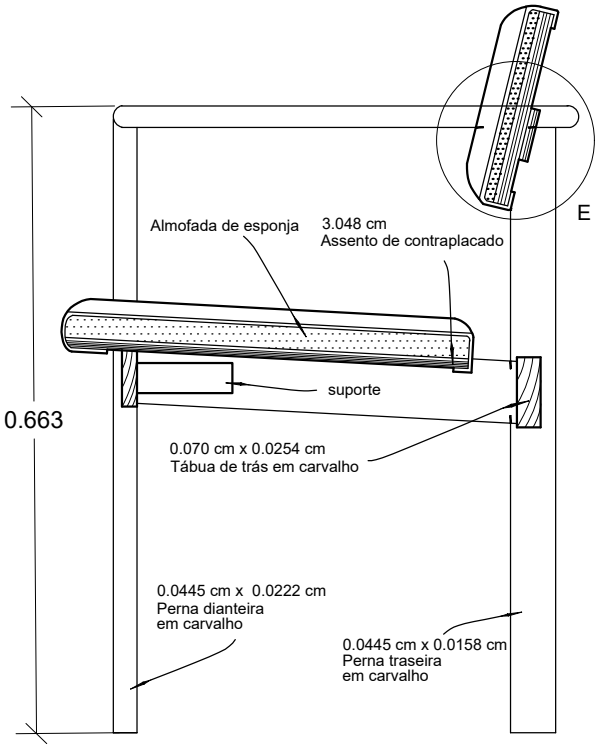

CORTE B-B ESCALA: 1/100

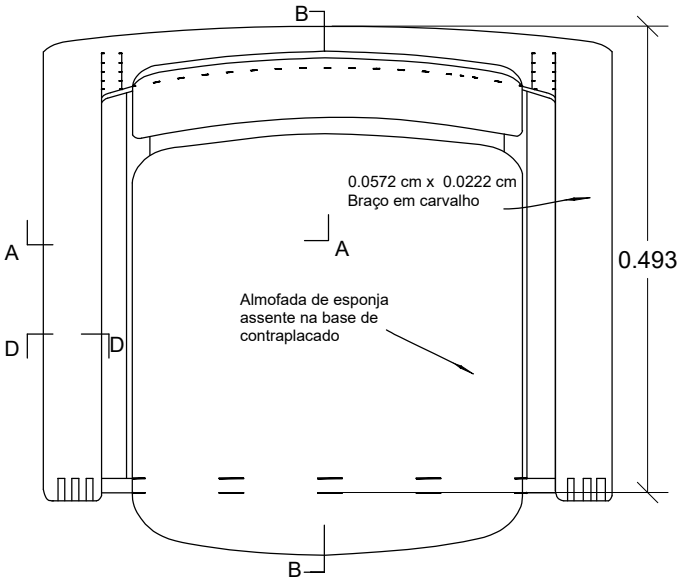

PLANTA

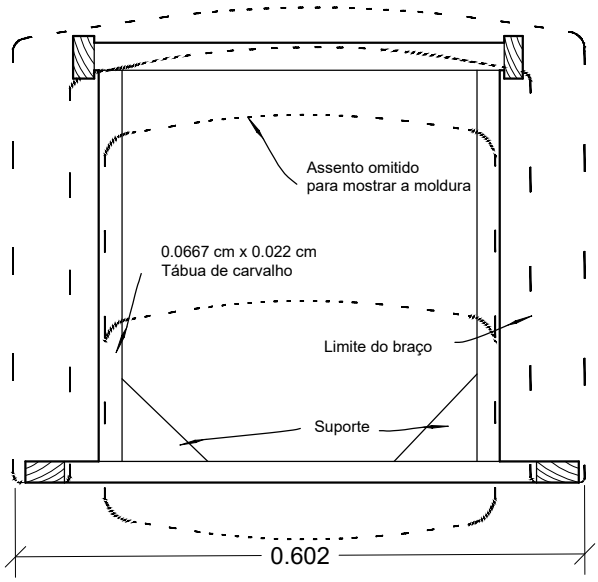

CORTE C-C. ESCALA:1/100

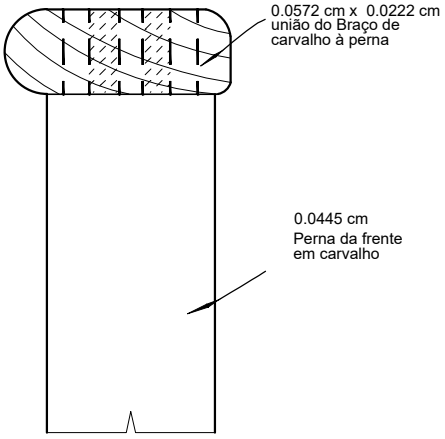

DETALHE D-D ESCALA: 1/50

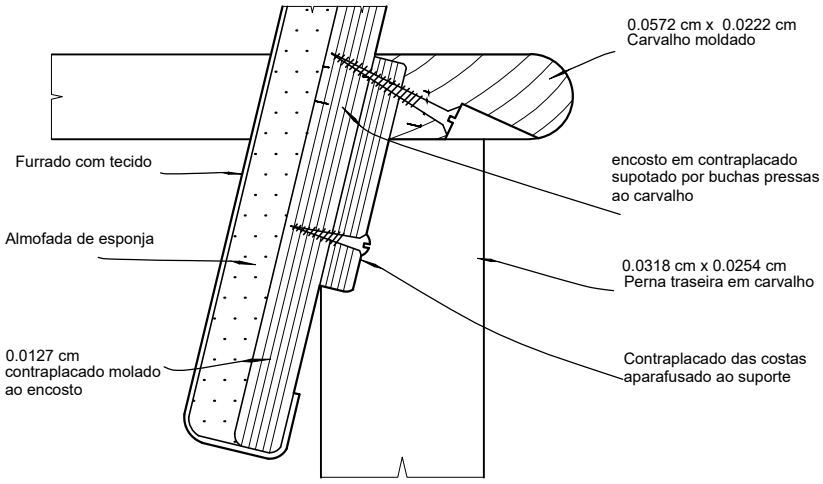

DETALHE E ESCALA: 1/50

Nota: As dimensões da
da figura estão aproximadas