Pormenor por Luísa Francisca Abreu [20161293]
Sistemas de Representação Digital em Arquitetura, MiArq 2A, Ano letivo 2017/2018

ESCADAS

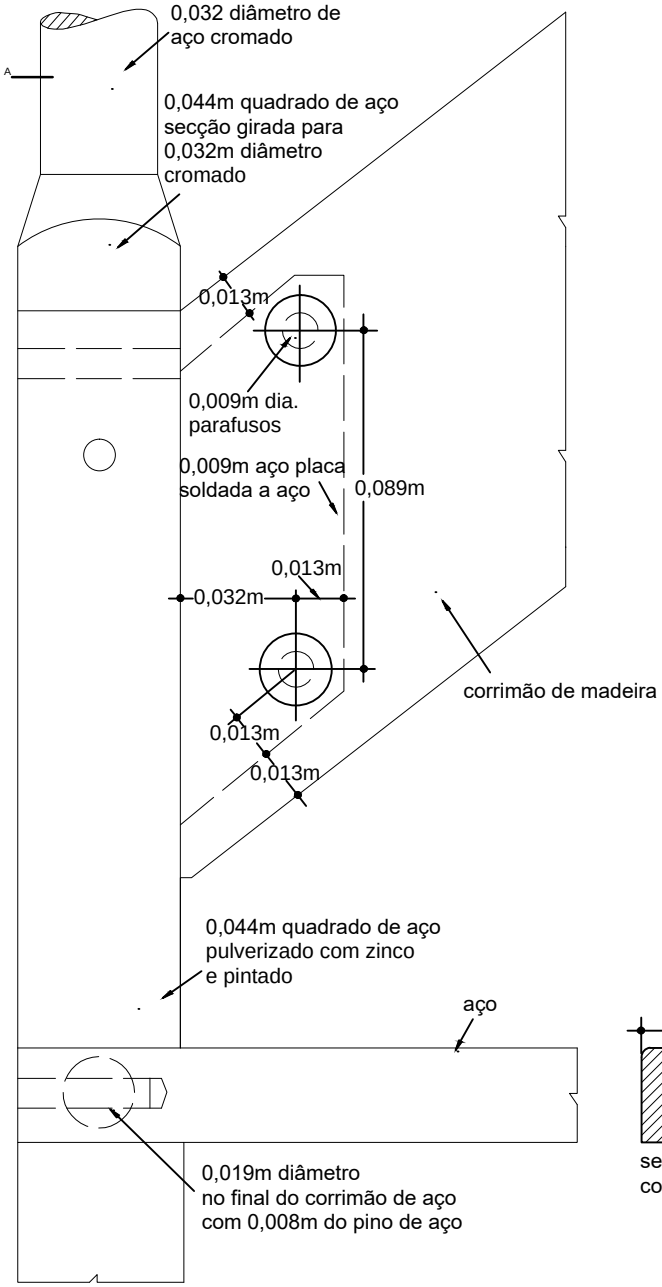

ELEVAÇÃO DA JUNÇÃO. escala 1/2

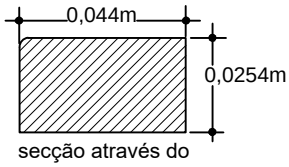

secção através do corrimão de aço

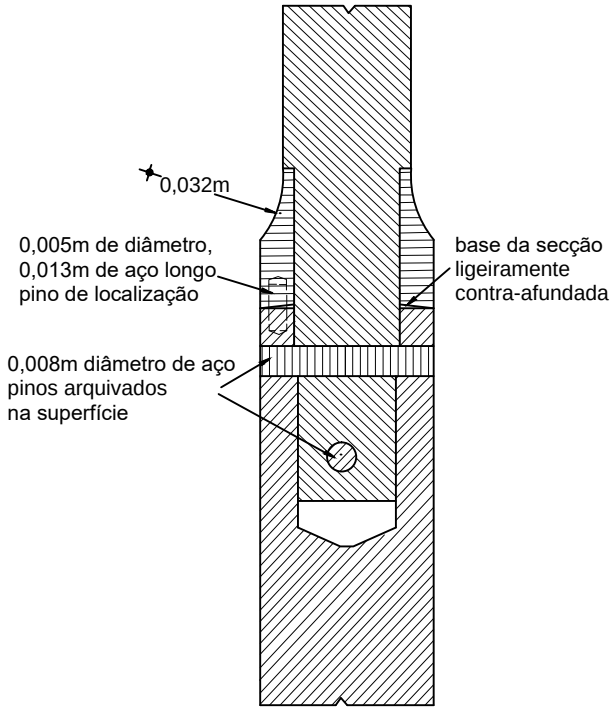

SECÇÃO ATRAVÉS DA JUNÇÃO
escala 1/2

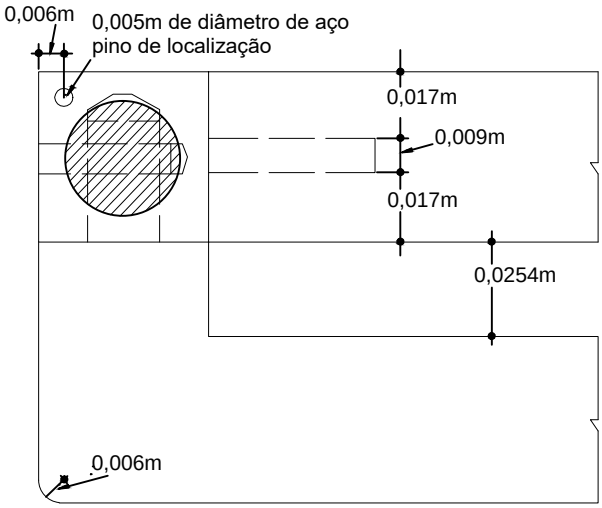

PLANTA EM A. escala 1/2

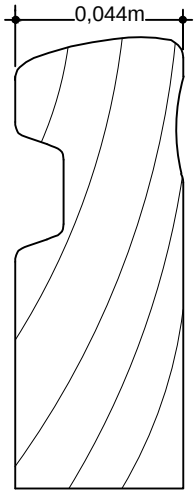

VERDADEIRA SECÇÃO ATRAVÉS DO CORRIMÃO DE MADEIRA. escala 1/2